製造終了品

GDX インデックス プランジャー(ノーズロック型)

標準 在庫品 RoHS SUS 耐熱180℃

★One Point
レバーの旋回が
非常にスムーズ

GDX-L
(スチール製、ナット無し)

GDX-LW-SUS
(SUS製、ナット付き)

タイプ	本体	グリップ	コイルバネ	ノーズ
GDX-L	SUM22L 四三酸化鉄皮膜	SUM22L 四三酸化鉄皮膜	SUS301	SUM22L HRC58~62
GDX-LW				
GDX-LP		SUM22L 粉体塗装 ブラック		
GDX-LWP				
GDX-L-SUS	SUS303	SCS13A		SUS303
GDX-LW-SUS				

後継品なし

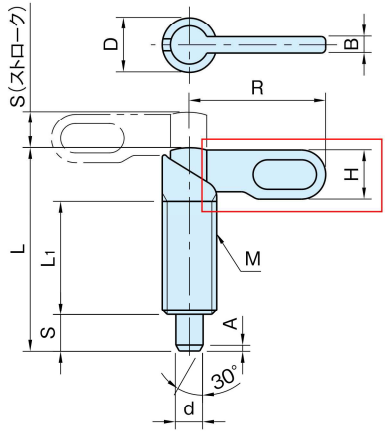

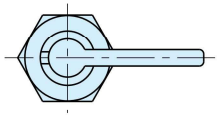

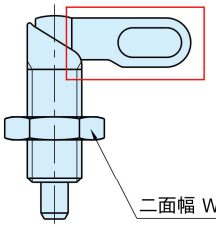

グリップ形状の変更

GDX-L GDX-LP GDX-L-SUS
(ナット無し)

GDX-LW GDX-LWP GDX-LW-SUS
(ナット付き)

表内の赤印部は、相違点です

サイズ		d (−0.02 / −0.04)	S	M	L_1	A	D	L	R	H	B	W	荷重(N) 最小~最大
GDX-L GDX-LW GDX-LP GDX-LWP GDX-L-SUS GDX-LW-SUS	10- 4	4	6	M10×1.5	20	1	10	38	25	9	3	17	8~14
	10- 5	5				1.3							
	10- 6	6				1.8							
	12- 5	5	8	M12×1.75	25	1.3	12	46.8	30	10.8	3.6	19	8~15
	12- 6	6				1.8							
	12- 8	8				2.3							
	16- 6	6	10	M16×2	32	1.8	16	60.4	40	14.4	4.8	24	15~35
	16- 8	8				2.3							
	16-10	10				2.8							
	20- 8	8	12	M20×2.5	35	2.3	20	70	50	18	6	30	20~60
	20-10	10				2.8							
	20-12	12				3							

GDX-L GDX-LW GDX-LP GDX-LWP (スチール製)

後継品なし

後継品あり

グリップ:四三酸化鉄皮膜				グリップ:粉体塗装			
ナット無し		ナット付き		ナット無し		ナット付き	
品番	質量(g)	品番	質量(g)	品番	質量(g)	品番	質量(g)
GDX10L- 4	17	GDX10LW- 4	23	—	—	—	—
GDX10L- 5		GDX10LW- 5		—	—	—	—
GDX10L- 6	18	GDX10LW- 6	24	—	—	—	—
GDX12L- 5	29	GDX12LW- 5	38	GDX12LP- 5	30	GDX12LWP- 5	39
GDX12L- 6	30	GDX12LW- 6	39	GDX12LP- 6		GDX12LWP- 6	
GDX12L- 8	31	GDX12LW- 8	40	GDX12LP- 8	31	GDX12LWP- 8	40
GDX16L- 6	70	GDX16LW- 6	87	GDX16LP- 6	70	GDX16LWP- 6	87
GDX16L- 8	71	GDX16LW- 8	88	GDX16LP- 8	72	GDX16LWP- 8	89
GDX16L-10	73	GDX16LW-10	90	GDX16LP-10	74	GDX16LWP-10	91
GDX20L- 8	134	GDX20LW- 8	168	GDX20LP- 8	135	GDX20LWP- 8	169
GDX20L-10	137	GDX20LW-10	170	GDX20LP-10	137	GDX20LWP-10	171
GDX20L-12	140	GDX20LW-12	174	GDX20LP-12	141	GDX20LWP-12	174

GDX-L-SUS GDX-LW-SUS (SUS製)

後継品あり

ナット無し		ナット付き	
品番	質量(g)	品番	質量(g)
GDX10L- 4-SUS	17	GDX10LW- 4-SUS	23
GDX10L- 5-SUS		GDX10LW- 5-SUS	
GDX10L- 6-SUS	18	GDX10LW- 6-SUS	24
GDX12L- 5-SUS	29	GDX12LW- 5-SUS	38
GDX12L- 6-SUS	30	GDX12LW- 6-SUS	39
GDX12L- 8-SUS	31	GDX12LW- 8-SUS	40
GDX16L- 6-SUS	70	GDX16LW- 6-SUS	87
GDX16L- 8-SUS	71	GDX16LW- 8-SUS	88
GDX16L-10-SUS	73	GDX16LW-10-SUS	90
GDX20L- 8-SUS	134	GDX20LW- 8-SUS	168
GDX20L-10-SUS	137	GDX20LW-10-SUS	170
GDX20L-12-SUS	140	GDX20LW-12-SUS	174

技術データ

耐熱温度 180℃

■ノーズ機械強度表

ノーズ径	許容せん断力(N)
φ 4	377
φ 5	589
φ 6	848
φ 8	1507
φ10	2355
φ12	3393

特 長

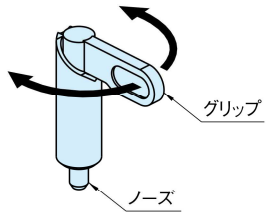

グリップを180°回すとノーズが
引っ込み位置決め解除ができます。

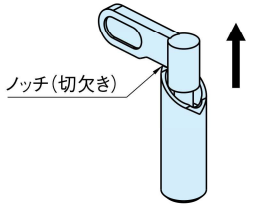

グリップは180°の位置で本体のノッチ(切欠き)
におさまり、ノーズが引っ込んだ状態で確実に
ロック(固定)できます。ノッチから外すとノーズ
は内蔵スプリングによって元の状態に戻る、
ハンド操作のインデックスプランジャーです。

後継品

GDX-N インデックス プランジャー(ノーズロック型)

標準在庫品 RoHS SUS

GDX-L-N
(スチール製、ナット無し)

GDX-LW-N-SUS
(SUS製、ナット付き)

★One Point
レバーの旋回が
非常にスムーズ

タイプ	本体	グリップ	コイルバネ	ノーズ
GDX-L-N GDX-LW-N	SUM22 四三酸化鉄皮膜	S45C 四三酸化鉄皮膜	SUS301	SUM22 HV600~650
GDX-L-N-SUS GDX-LW-N-SUS	SUS303	SCS13		SUS303

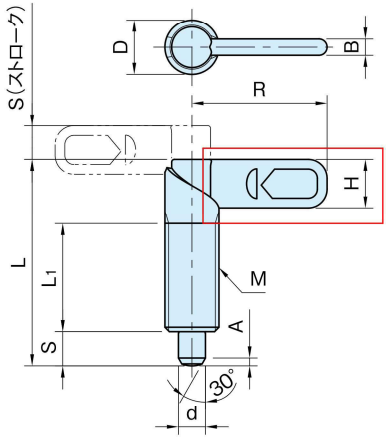

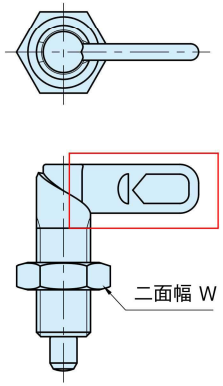

グリップ形状
の変更

表内の赤印部は、
相違点です

GDX-L-N GDX-L-N-SUS
(ナット無し)

GDX-LW-N GDX-LW-N-SUS
(ナット付き)

サイズ		d (−0.02 / −0.04)	S	M	L_1	A	D	L	R	H	B	W	荷重(N) 最小~最大
GDX-L-N GDX-LW-N GDX-L-N-SUS GDX-LW-N-SUS	10- 4	4	6	M10×1.5	20	1	10	38.5	25	9	3	17	8~14
	10- 5	5				1.3							
	10- 6	6				1.8							
	12- 5	5	8	M12×1.75	25	1.3	12	47.4	30	10.8	3.6	19	8~15
	12- 6	6				1.8							
	12- 8	8				2.3							
	16- 6	6	10	M16×2	32	1.8	16	61.2	40	14.4	4.8	24	15~35
	16- 8	8				2.3							
	16-10	10				2.8							
	20- 8	8	12	M20×2.5	35	2.3	20	71	50	18	6	30	20~60
	20-10	10				2.8							
	20-12	12				3							

GDX-L-N GDX-LW-N (スチール製)

ナット無し 品番	質量(g)	ナット付き 品番	質量(g)
GDX10L- 4N	17	GDX10LW- 4N	23
GDX10L- 5N		GDX10LW- 5N	
GDX10L- 6N	18	GDX10LW- 6N	24
GDX12L- 5N	29	GDX12LW- 5N	38
GDX12L- 6N	30	GDX12LW- 6N	39
GDX12L- 8N	31	GDX12LW- 8N	40
GDX16L- 6N	68	GDX16LW- 6N	86
GDX16L- 8N	73	GDX16LW- 8N	91
GDX16L-10N		GDX16LW-10N	
GDX20L- 8N	136	GDX20LW- 8N	168
GDX20L-10N	138	GDX20LW-10N	170
GDX20L-12N	142	GDX20LW-12N	174

GDX-L-N-SUS GDX-LW-N-SUS (SUS製)

ナット無し 品番	質量(g)	ナット付き 品番	質量(g)
GDX10L- 4N-SUS	17	GDX10LW- 4N-SUS	23
GDX10L- 5N-SUS		GDX10LW- 5N-SUS	
GDX10L- 6N-SUS	18	GDX10LW- 6N-SUS	24
GDX12L- 5N-SUS	29	GDX12LW- 5N-SUS	38
GDX12L- 6N-SUS	30	GDX12LW- 6N-SUS	39
GDX12L- 8N-SUS	31	GDX12LW- 8N-SUS	40
GDX16L- 6N-SUS	68	GDX16LW- 6N-SUS	86
GDX16L- 8N-SUS	73	GDX16LW- 8N-SUS	91
GDX16L-10N-SUS		GDX16LW-10N-SUS	
GDX20L- 8N-SUS	136	GDX20LW- 8N-SUS	168
GDX20L-10N-SUS	138	GDX20LW-10N-SUS	170
GDX20L-12N-SUS	142	GDX20LW-12N-SUS	174

技術データ

耐熱温度 120℃

■ノーズ機械強度表

ノーズ径	許容せん断力(N)
φ 4	377
φ 5	589
φ 6	848
φ 8	1507
φ10	2355
φ12	3393

特 長

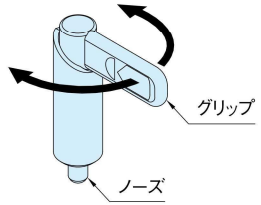

グリップを180°回すとノーズが
引っ込み位置決め解除ができます。

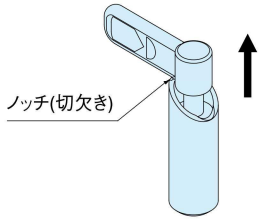

グリップは180°の位置で本体のノッチ(切欠き)
におさまり、ノーズが引っ込んだ状態で確実に
ロック(固定)できます。ノッチから外すとノーズ
は内蔵スプリングによって元の状態に戻る、
ハンド操作のインデックスプランジャーです。

在庫・納期 TEL.0575-28-4811 製品情報 TEL.0575-32-2239 株式会社イマオ コーポレーション