■組合せ例

アダプター・SSR-AD1112　（カタログ非掲載）
ロボットマスター・SSR-RMEMS1123　（カタログ非掲載）
ツールホルダー・SSR-THEF2122
＋
エアを使う場合は、マニホールド・SSR-MP5000が必要となります。
ロボットによる交換を行なう場合は、ツールポケット・SSR-TP3000が必要となります。

■ロボットマスター・SSR-RMEMS1123（カタログ非掲載）

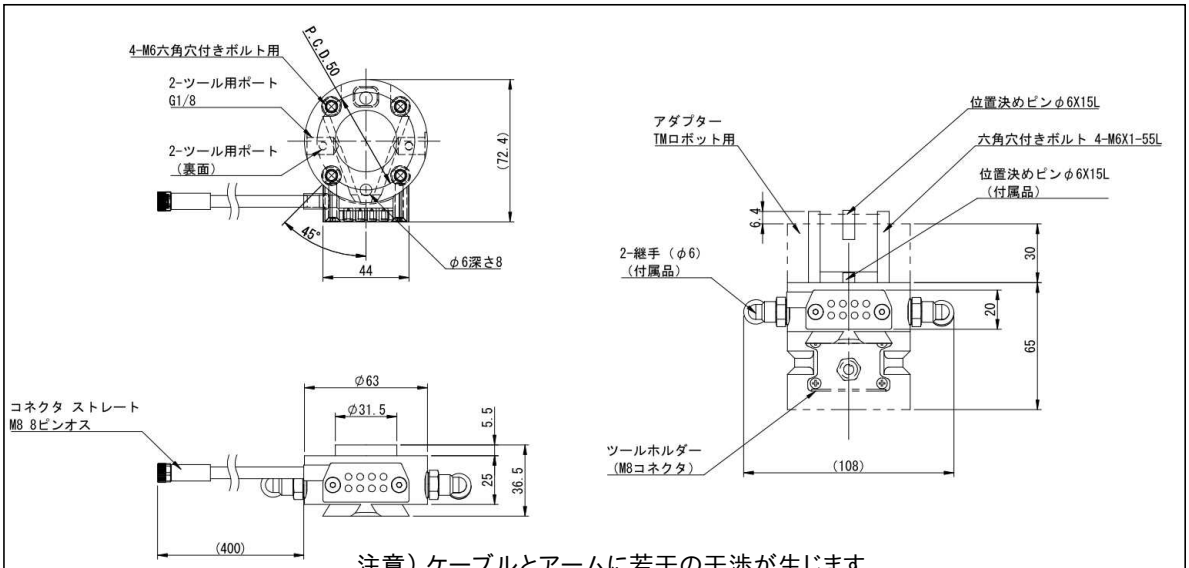

注意）ケーブルとアームに若干の干渉が生じます。
動作時に干渉しないようにしてご使用ください。
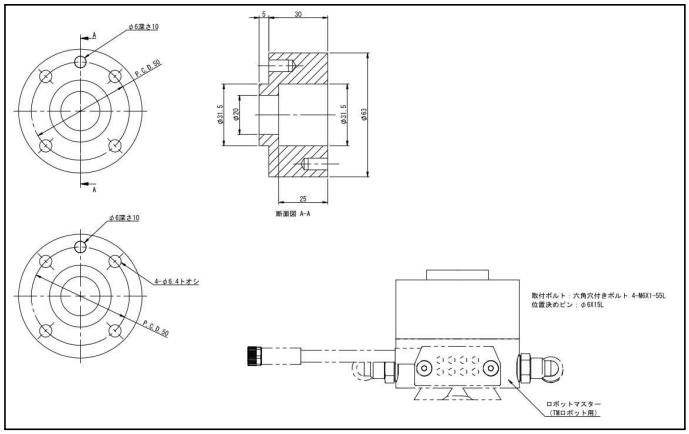
■アダプター・SSR-AD1112（カタログ非掲載）